シールリング DR-MOS SI

直径 Ø20～88 mm

UNIVERSAL

シールリング DR-MOS SI

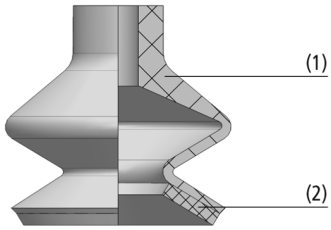

システムデザイン シールリング DR-MOS SI

シールリング DR-MOS SIを使用し、凹凸のある樹脂部品を搬送

業界特有のアプリケーションへの適合性

アプリケーション

- 特別な発泡ゴム製のシールリングで、凹凸のあるワーク表面にも柔軟に追従
- 真空パッドでは追従が難しい大きい凹凸面 (凸凹、波模様、粗面) の吸着
- ホイルやプラスチックで包装された製品など凹凸表面をもつワークの搬送
- シリコーンゴム製の真空パッド (FGA、FG) との使用が可能

デザイン

- シリコーンゴム製真空パッド (1) への取付に適したシリコーンゴム製スポンジのシールリング (2)
- 様々な径をラインアップし、標準的な真空パッドシリーズ FGA (1.5段) とFG (2.5段) に最適
- シリコーン接着剤をラインアップ (別売り)

製品特徴

- ベローズ真空パッドに取付けることによって、凹凸面への追従性が向上
- サイズラインアップが多く、ベローズ真空パッド FGAやFGを使用する様々なアプリケーションに対応
- 真空パッドに固定するための接着剤として、シリコーン接着剤をご用意 (別売り)

© J. Schmalz GmbH / 技術的な変更がある場合がございます / 上で生成された 13.12.2023

シュマルツに連絡してください。 Schmalz K.K / 〒224-0027 横浜市都筑区大棚町3001-7/ +81 45 565-5150 / schmalz@schmalz.co.jp

シールリング DR-MOS SI

直径 Ø20～88 mm

発注コード シールリング DR-MOS SI

DR	–	20/10		x2	–	MOS SI-15
1		2		3		4

1 – 製品仕様

タイプ	種類
DR	シールリング (真空パッド用)

2 – 直径

タイプ	サイズ (外径 / 内径)
(例) 20/10	Ø 20 mm / Ø 10 mm

3 – シールリングの高さ

タイプ	サイズ
x2	2 mm
x5	5 mm

4 – 材質

タイプ	種類
MOS SI-15	シリコーンゴム系発泡ゴム

シーリングコード DR-MOS-SIは任意の長さで納品されます

アクセサリ: シリコン接着剤

発注データ シールリング DR-MOS SI

型式	製品コード
DR 20/10x2 MOS SI-15	10.01.06.02618
DR 22.5/13x2 MOS SI-15	10.01.06.02614
DR 32/19x2 MOS SI-15	10.01.06.02615
DR 42/20x5 MOS SI-15	10.01.06.02616
DR 52/33x5 MOS SI-15	10.01.06.02548
DR 62/42x5 MOS SI-15	10.01.06.02617
DR 78/54x5 MOS SI-15	10.01.06.02619
DR 88/64x5 MOS SI-15	10.01.06.02620

発注データ アクセサリ シールリング DR-MOS SI

型式	製品コード
シリコーン粘着剤	27.03.04.00014

テクニカルデータ シールリング DR-MOS SI

型式	材質の種類	温度耐性 [°C]	色
DR 20/10x2 MOS SI-15	発泡ゴム	180	ベージュ
DR 22.5/13x2 MOS SI-15	発泡ゴム	180	ベージュ
DR 32/19x2 MOS SI-15	発泡ゴム	180	ベージュ
DR 42/20x5 MOS SI-15	発泡ゴム	180	ベージュ
DR 52/33x5 MOS SI-15	発泡ゴム	180	ベージュ
DR 62/42x5 MOS SI-15	発泡ゴム	180	ベージュ
DR 78/54x5 MOS SI-15	発泡ゴム	180	ベージュ
DR 88/64x5 MOS SI-15	発泡ゴム	180	ベージュ

シュマルツに連絡してください。 Schmalz K.K / 〒224-0027 横浜市都筑区大棚町3001-7/ +81 45 565-5150 / schmalz@schmalz.co.jp

シールリング DR-MOS SI

直径 Ø20～88 mm

デザインデータ シールリング DR-MOS SI

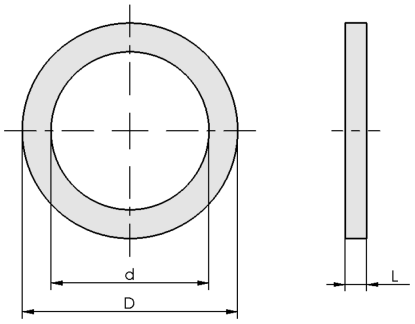

DR-MOS SI

シュマルツに連絡してください。 Schmalz K.K / 〒224-0027 横浜市都筑区大棚町3001-7/ +81 45 565-5150 / schmalz@schmalz.co.jp

シールリング DR-MOS SI

直径 Ø20 ~ 88 mm

デザインデータ シールリング DR-MOS SI

型式	d [mm]	D [mm]	L [mm]
DR 20/10x2 MOS SI-15	10	20.0	2
DR 22.5/13x2 MOS SI-15	13	22.5	2
DR 32/19x2 MOS SI-15	19	32.0	2
DR 42/20x5 MOS SI-15	20	42.0	5
DR 52/33x5 MOS SI-15	33	52.0	5
DR 62/42x5 MOS SI-15	42	62.0	5
DR 78/54x5 MOS SI-15	54	78.0	5
DR 88/64x5 MOS SI-15	64	88.0	5

シュマルツに連絡してください。 Schmalz K.K / 〒224-0027 横浜市都筑区大棚町3001-7/ +81 45 565-5150 / schmalz@schmalz.co.jp